Služby města Pardubic a.s.

ULOŽENÍ KABELU 1kV / VO

VZOROVÉ ŘEZY ČSN 33 2000-5-52 ed.2, 73 6005

CHODNÍK

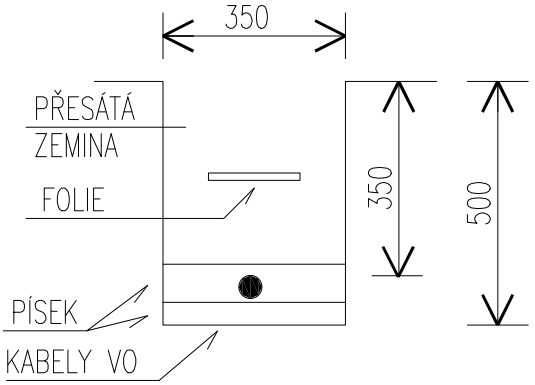

VOLNÝ TERÉN

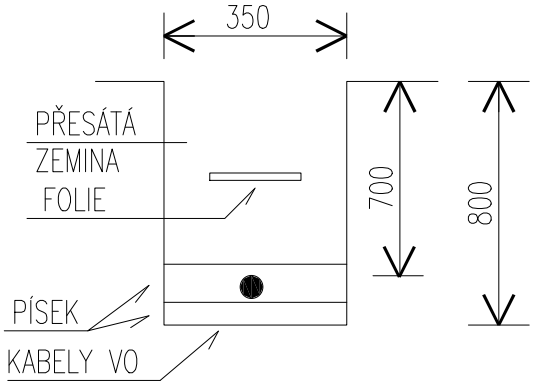

POD VJEZDEM

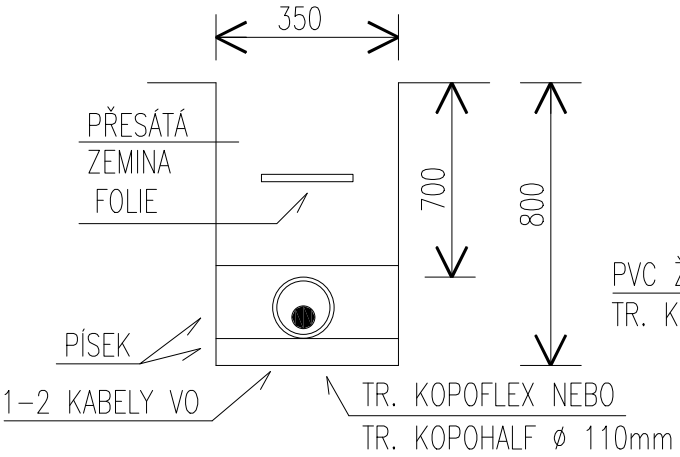

NOVÝ VJEZD
DODATEČNÁ OCHRANA KABELU

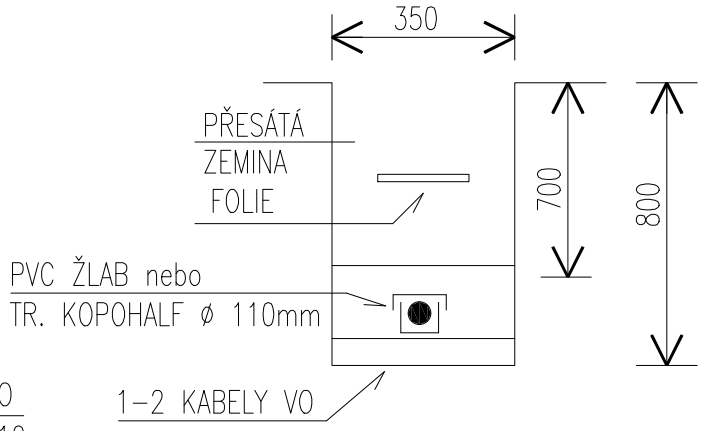

KŘIŽOVATKA S VOZOVKOU

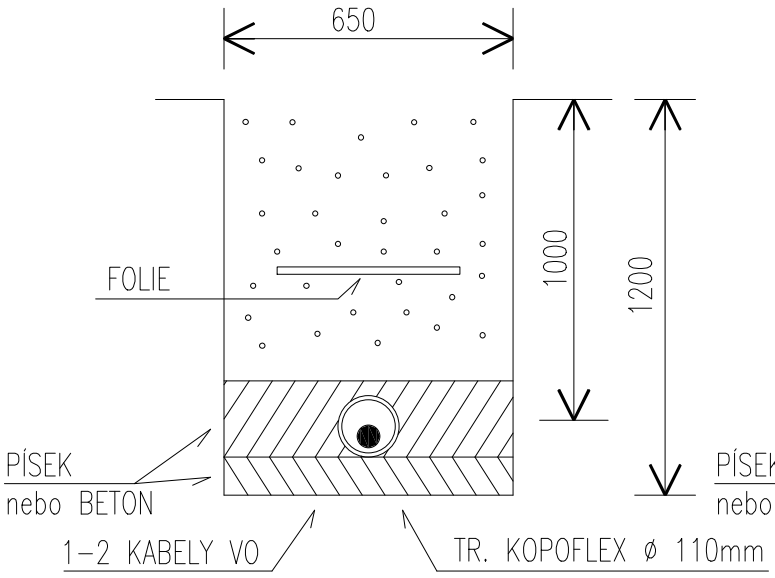

KŘIŽOVATKA S VOZOVKOU

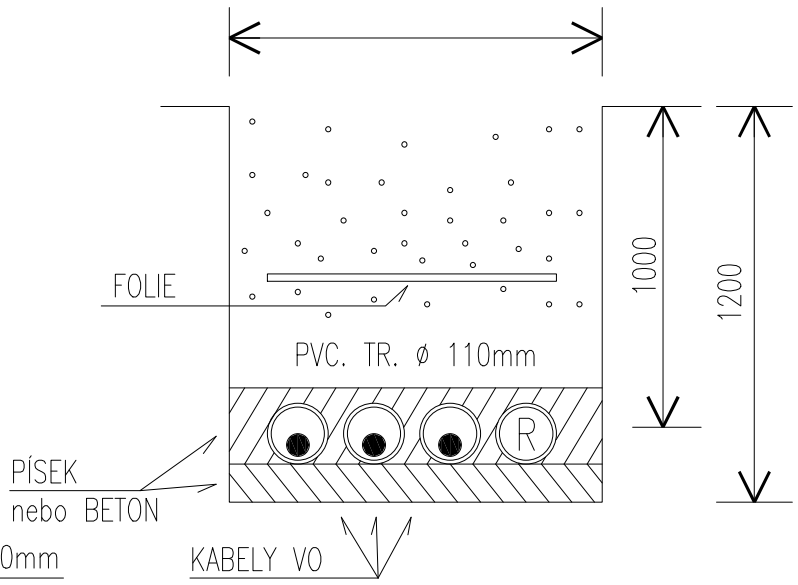

Příloha č.6